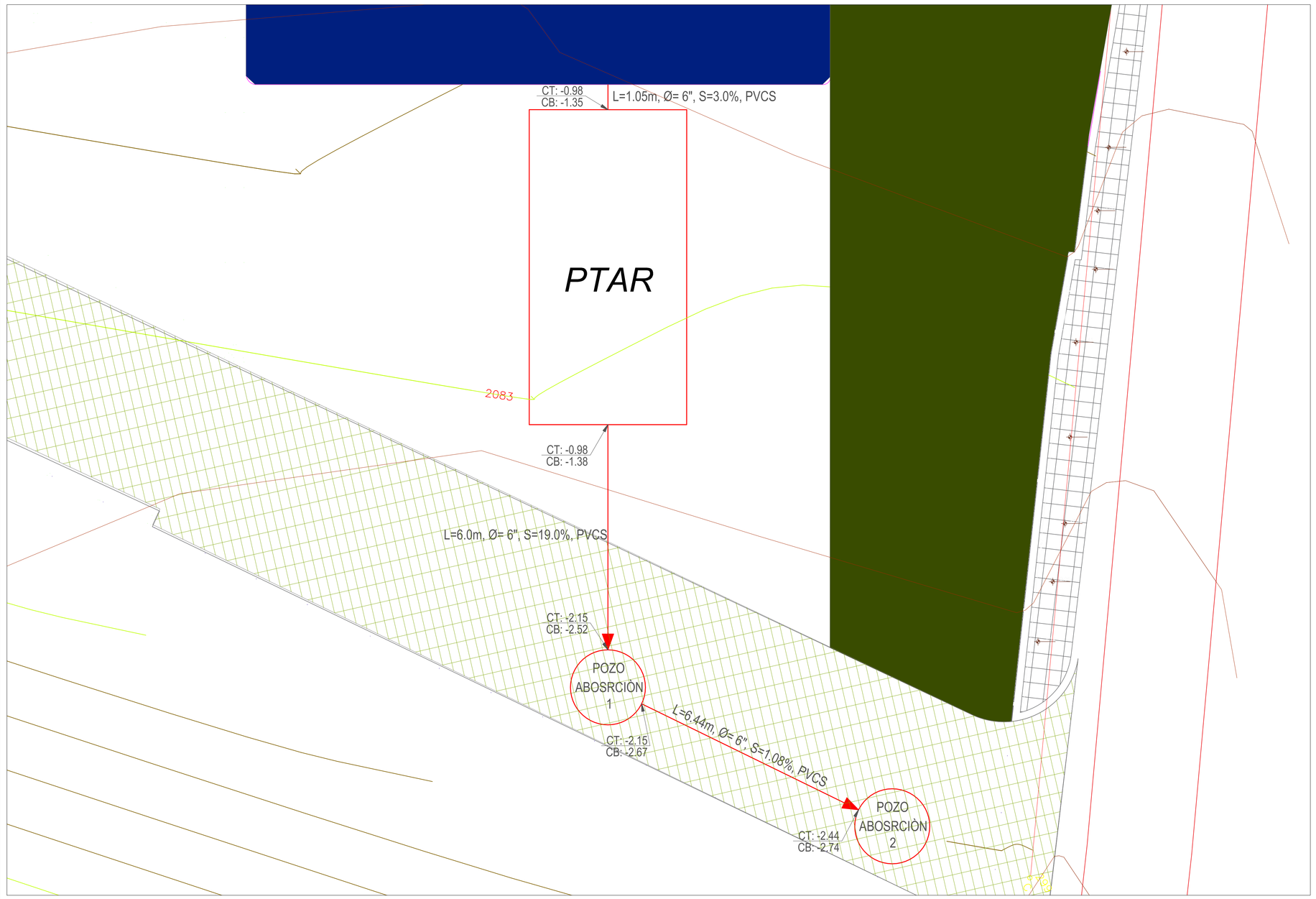

PLANTA RED SANITARIA
ESC. 1.20

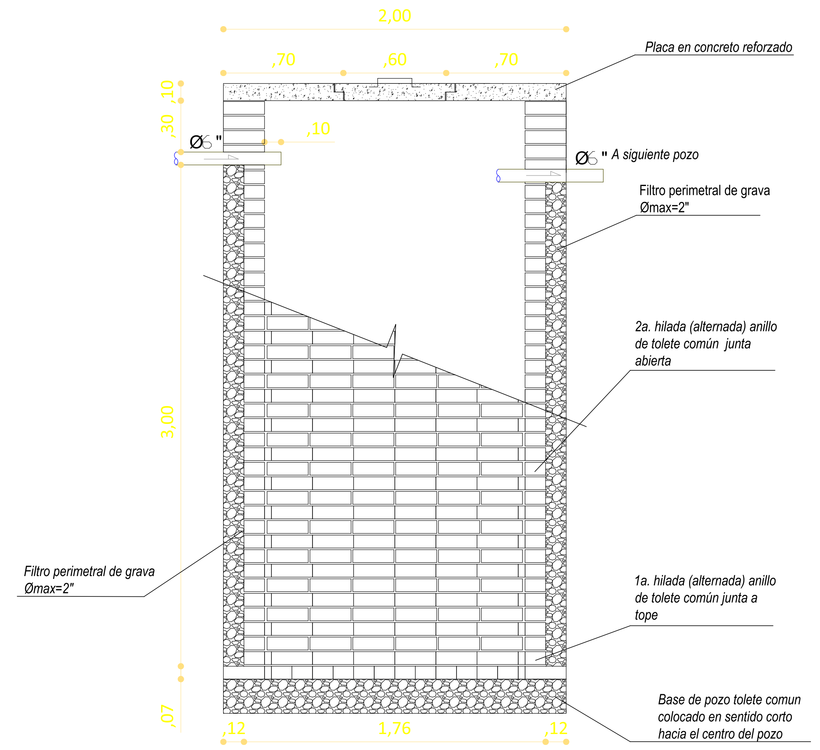

CUERPO POZO DE ABSORCIÓN
CORTE A-A
SIN ESCALA

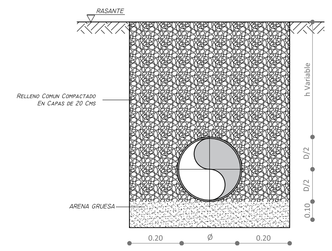

SECCION TIPO
CIMENTACION DE TUBERIA
ESC. 1.20

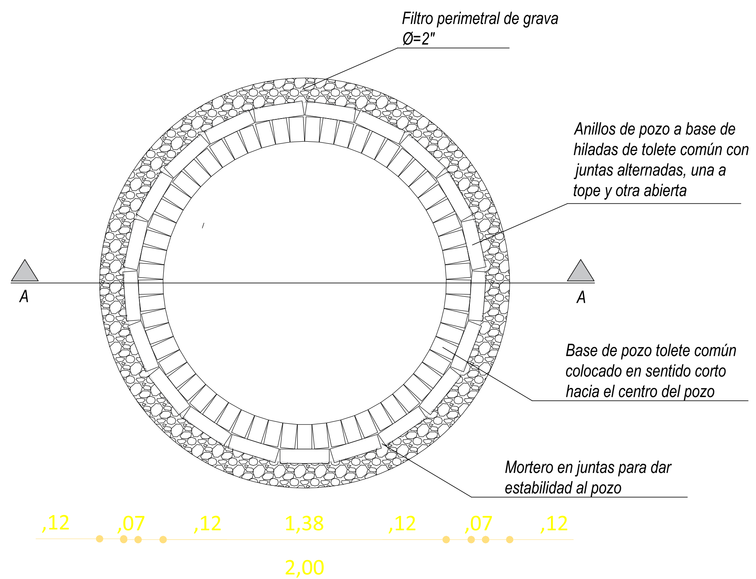

CUERPO POZO DE INSPECCION
SIN ESCALA

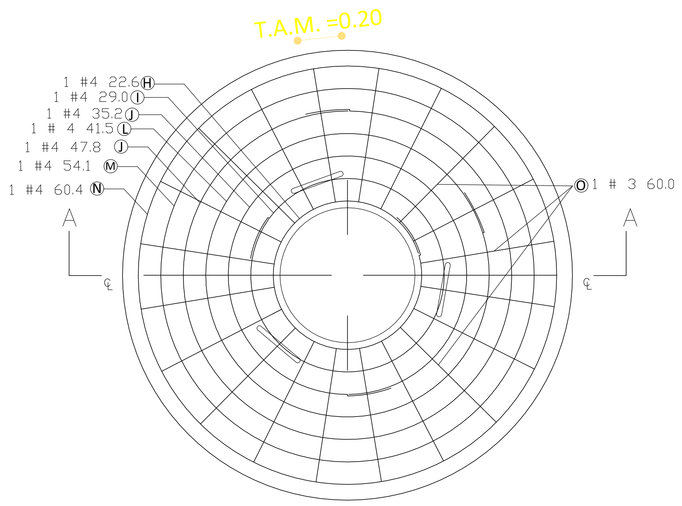

REFUERZO CARA INFERIOR PLACA DE CUBIERTA
POZO DE ABSORCIÓN
SIN ESCALA

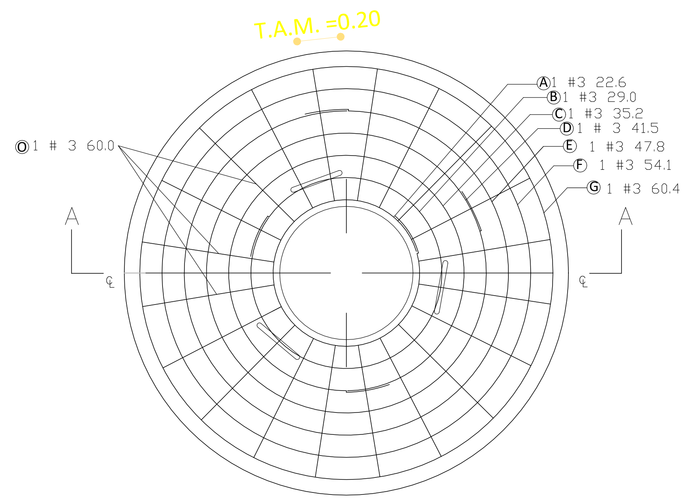

REFUERZO CARA SUPERIOR PLACA DE CUBIERTA
POZO DE ABSORCIÓN
SIN ESCALA

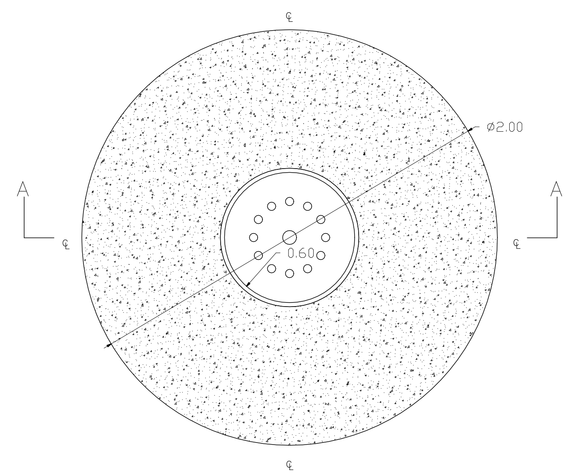

PLACA SUPERIOR
POZO DE ABSORCION
SIN ESCALA

CONVENCIONES DE REFUERZO

EL REFUERZO MARCADO CON LA LETRA :

L = UN GANCHO DE 30 cm.
U = DOS GANCHOS DE 30 cm.
T.A.M. = TRASLAPOS ALTERNADOS MINIMOS .
01 = REFUERZO SIN ESPECIFICACION DE LONGITUD.

EJEMPLO DE NOMENCLATURA : 2#540
2#540L
2#540U
2#540E

CANTIDAD DE VARILLAS
Ø EN OCTAVOS DE PULGADA
FIGURACION VARILLA
LONGITUD EN DECIMETROS

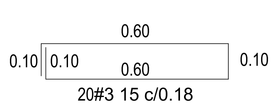

DETALLE O - ESTRIBO
POZO DE ABSORCIÓN
SIN ESCALA

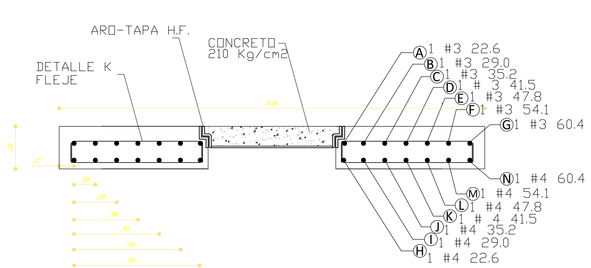

SECCION TRANSVERSAL PLACA DE CUBIERTA REFUERZO
POZO DE ABSORCIÓN
SIN ESCALA

REVISIÓN	RHS-ALL.01
PLANCHA No.	1
PLANCHAS No.	2

DISEÑO
Hugo Andrés Morales C.
63202093374 QND

PROMOTOR DEL PROYECTO:
Crepes & Waffles

PROYECTO
Colegio La Leona

CONVENCIONES

MODIFICACIONES | FECHA
-

COLABORADORES
Aux. Jaime Augusto Carrizosa

OBSERVACIONES

ARCHIVOS DE REFERENCIA

Vo. Bo. APROBACIÓN | Vo. Bo. PROPIETARIO

LOCALIZACION DEL PROYECTO
Cajamarca - Tolima

CONTIENE
Planta Red Sanitaria
Detalles

ESCALA	FECHA
Indicada	Junio de 2020
ARCHIVO	FECHA COPIA
E_LA_LEONA_HS-RALL_V1	2019-07-25

DIBUJÓ
Aux. Cristhian Camilo González